Okucie filara Poz. 12.1 1szt.
Skala 1:20

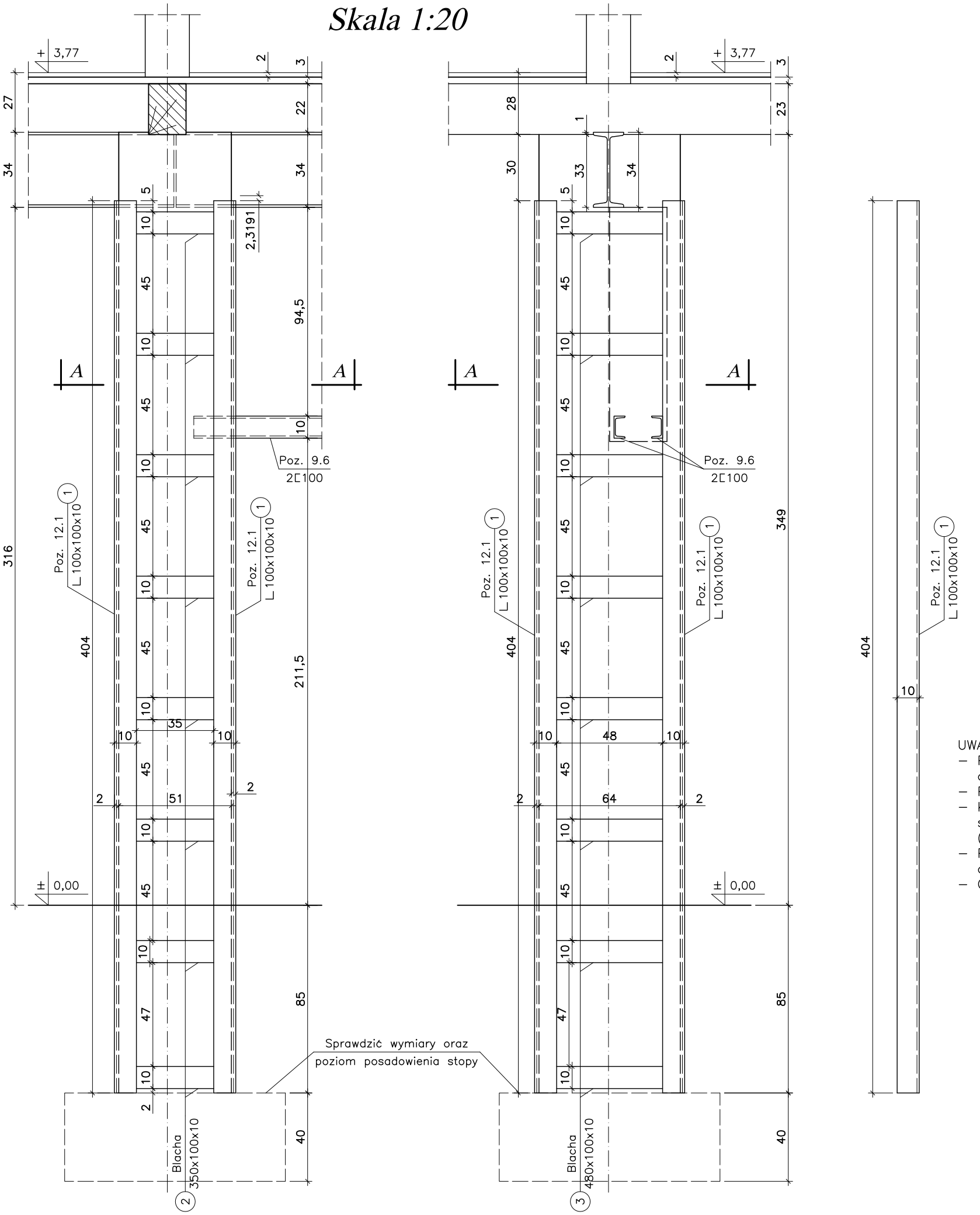

Przekrój A-A

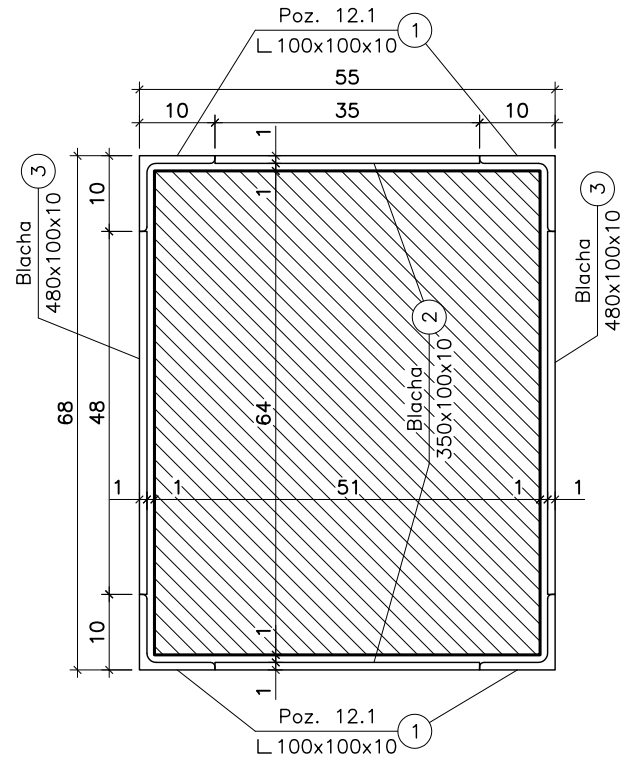

Zestawienie stali konstrukcyjnej

L.p	Pozycja	Przekrój [mm]	Długość [m]	Ilość [szt.]	Ilość pozycji	S235 L100x100x10	S235 Blacha m3
1	Poz. 12.1	Nr1 L 100x100x10	4,04	4	1	16,16	–
		Nr2 ⌀10x100	0,35	16		–	0,00560
		Nr2 ⌀10x100	0,48	16		–	0,00768
		Długość [mb]				16,16	0,01328
		Masa 1m [kg]				15,00	7850,00
		Masa wg ⌀ [kg]				242,40	104,25
		Masa ogółem [kg]				346,65	

UWAGA:
- Przed wykonaniem poszczególnych elementów należy w pierwszej kolejności skuć tynk z filaru, odkopać i sprawdzić poziom posadowienia i wymiary stopy fundamentowej.
- Przed wykonaniem poszczególnych elementów należy sprawdzić wymiary z natury.
- Kątowniki ustawić pionowo w narożnikach filaru tak aby pomiędzy nimi, a filarem pozwstała szczelina o grubości około 1cm, którą po zespawaniu elementów stalowych okucia należy wypełnić (podbić) gęstą zaprawą cementową.
- Połączenia spawane kątowników z blachami wykonać spoiną czołową o grubości min. 8mm na całej długości styku elementów.
- Całość osiatkować i otynkować.

STAL S235

bpbw
Projektujemy od 1957 roku.
BIURO PROJEKTÓW "BPBW" Sp. z o.o.
10-448 OLSZTYN, UL.GŁOWACKIEGO 28

PRAWA AUTORSKIE ZASTRZEŻONE

OBIEKT:	PRZEBUDOWA, ROZBUDOWA BUDYNKU MAGAZYNU UZBROJENIA NA MRĄGOWASKIE CENTRUM AKTYWNOŚCI LOKALNEJ	SKALA:	1:20
ADRES:	MRĄGOWO, UL. KOPERNIKA 2C	BRANŻA:	K
PRZEDMIOT RYSUNKU:	OKUCIE FILARA Poz. 12.1	DATA:	06.2016

		UPRAWNIENIA	PODPIS
PROJEKTOWAŁ	mgr inż. Jacek Kędzierski	WAM/0003/POOK/05	
OPRACOWAŁ	mgr inż. Piotr Gołębiewski		
SPRAWDZIŁ	mgr inż. Andrzej Kozłowski	WAM/0005/POOK/03	

NR. ZLECENIA: P/3859/S

NR. RYSUNKU: K-23